DOORTEC
EXPERTOS EN PUERTAS

Especificaciones Técnicas

PUERTAS ENROLLABLES

Ecomerciales

Puertas Enrollables Especialmente Diseñadas y Fabricadas sobre medida, de acuerdo al diseño de cada Lugar.

Carrera 8A # 9-91 Zona Ind. La Macarena Bodega 11 – Dosquebradas Risaralda- PBX 310 315 9073 - ventas@doortec.com.co

DOORTEC
EXPERTOS EN PUERTAS

Especificaciones Técnicas

PARTES Y PIEZAS GENERALES

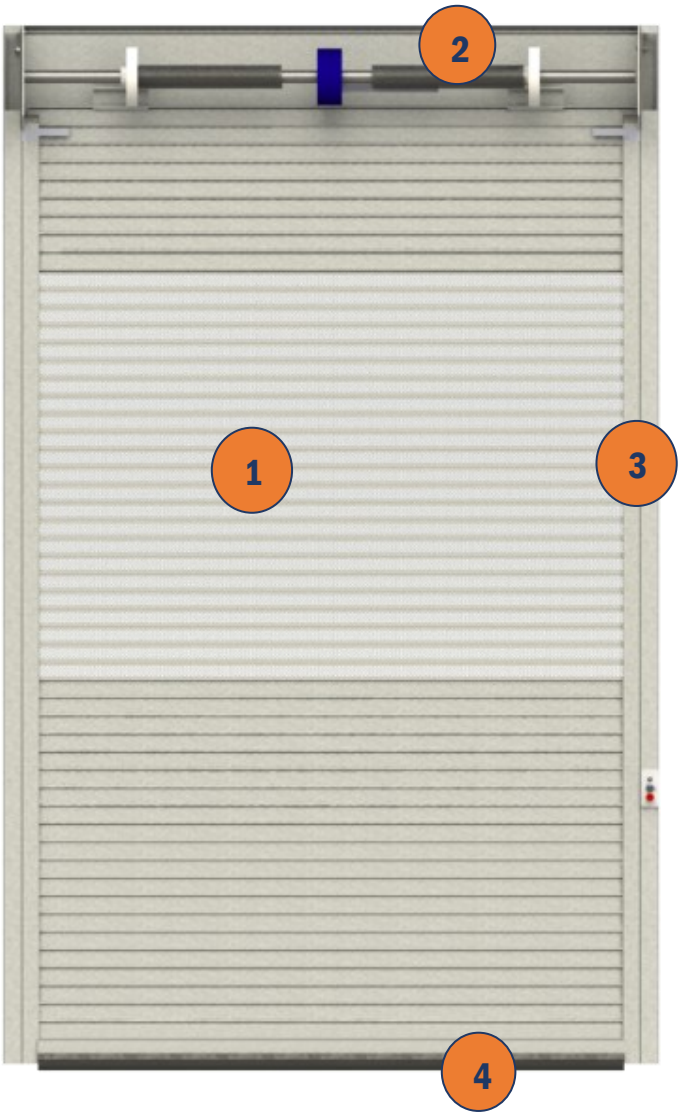

1.CORTINA ENROLLABLE Fabricada en acero Cold Rold o Galvanizado Cal 22 Estándar, otros calibres bajo pedido Flejes de la cortina enlazados unos a otros y asegurados en los extremos con topes remachados para mantener la alineación y perfecto funcionamiento.

2.SISTEMA DE CONTRABALACEO / EJE Y RESORTES Son el corazón de nuestras puertas, Calculados y especificados para el tamaño de cada puerta, resortes montados sobre eje de 2 ½" calculados de acuerdo al tamaño de la puerta, Calculados para 15.000ciclos de vida útil.

3. GUIAS Y PARALAES Mediante los PARALES EN Angulo de Acero Estructural, se fija la puerta al hueco o vano, sin depender del dintel o fachada superior., Las GUIAS por donde corre la puerta son fabricadas en Lamina CR 16, opcional en ángulo estructural para alta seguridad.

4. BARRA INFERIOR O BOTOM BAR Fabricado en TUBO RECTANGULAR de acero de acuerdo al tamaño de cada puerta, Con el Sello en Neopreno contra el Suelo Ofrece un Cierre Casi Hermético y seguro contra intentos de intrusión, además de contener el seguro, pasador o cerradura de la puerta.

5.CUBRE ROLLO O COVER Fabricado en Acero, Nos permite guardar todo el Sistema del Eje de contrabalanceo, y el mismo Rollo cuando la puerta está abierta, sin dejar a la vista partes o piezas de la puerta, ofreciendo un acabado De Primera Calidad en Todas Nuestras Puertas.

6.MOTOR OCULTO CENTRAL

Especialmente Montado y Preparado para realizar una operación suave y fluida, ofreciendo un rendimiento ideal para para cualquier tipo de Uso.

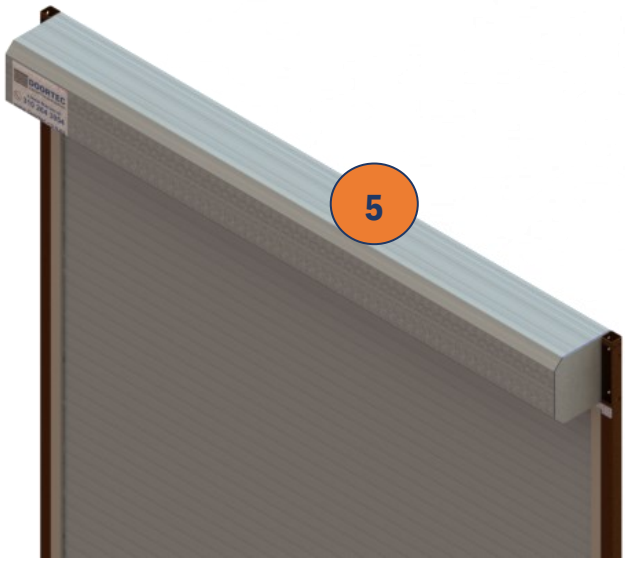

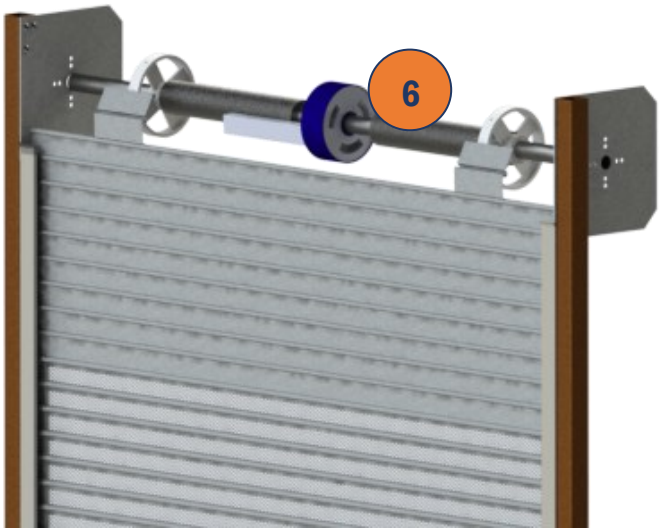

Carrera 8A # 9-91 Zona Ind. La Macarena Bodega 11 – Dosquebradas Risaralda- PBX 310 315 9073 - ventas@doortec.com.co

Tipos de Operación o Accionamiento

Todas Nuestras Puertas ENROLLABLES ECO se suministran Listas para operar, ya sea manualmente de impulso, o automáticamente con cualquier motor central oculto para puerta enrollable.

MANUAL DE IMPULSO

Apertura Tradicional, Levantando la puerta desde el suelo, empujando con fuerza hacia arriba.

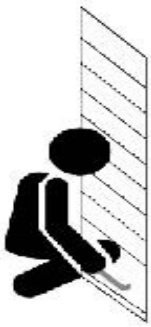

AUTOMATICA

Sistema con Operador O Motor Eléctrico APERTURA por pulsador o CONTROL INALAMBRICO a distancia, es la mejor opción de Operación.

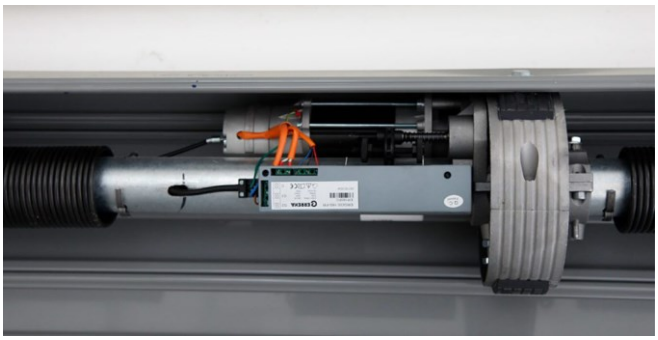

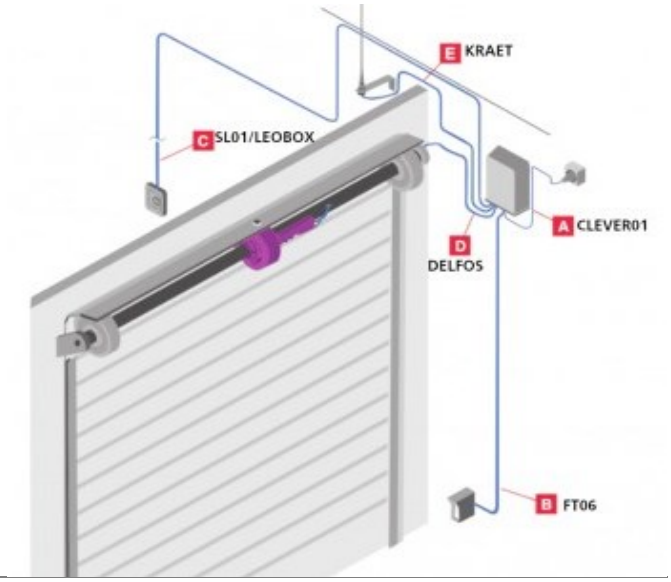

ACCESORIOS Y OPCIONES DE SEGURIDAD

PASADORES LATERALES

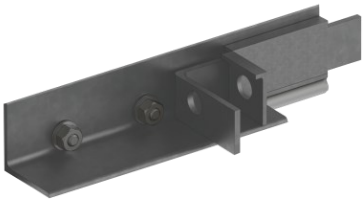

PINLOCK – SOBRE GUÍAS

DOORTEC
EXPERTOS EN PUERTAS

Especificaciones Técnicas

Características Técnicas de Los Materiales

FABRICAMOS nuestros propios FLEJES o LAMAS de Cada Puerta Enrollable, ya sea en Acero Galvanizado o Cold Rold.

FLEJE SOLIDO O MIRCROPERFORADO

Puertas ENROLLABLES en ACERO GALVANIZADO

Ofrecemos soluciones de acuerdo a cada uso o aplicación el acero galvanizado es un material que junto con el acabado en pintura electrostática dan un mejor rendimiento y durabilidad para puertas con usos en ; Entradas con exposición a intemperie y aguas lluvias - Zonas Costeras con alta carga de salinidad - Ubicación de puertas en sitio con alta Humedad. El Acero Galvanizado ofrece una mejor respuesta y durabilidad contra la corrosión u oxidación.

Puertas ENROLLABLES en ACERO COLD ROLD

Las puertas en Acero Cold Rold o Acero Negro, al no tener un tratamiento adicional es un poco más económico, ofreciendo una puerta igualmente segura, pero sugerida para usos interiores, donde no tenga exposición a Agua, humedad o Salinidad, ya que se puede corroer u oxidar rápidamente. Las puertas enrollables en ACERO COLD ROLD están indicadas claramente para todo tipo de CIERRES INTERIORES.

Puertas MICROPERFORADAS

Las Puertas ENROLLABLES Microperforadas, están indicadas para uso en locales de comida, y VITRINAS gracias a sus perforaciones de 6mm son la solución para la protección y circulación de aire, como para la visualización de sus productos cuando el local esta cerrado.

Igualmente ofrece una barrera estéticamente agradable para diferentes cierres en Vitrinas Comerciales, Acceso a Parqueaderos, y todo aquel sitio que requiera protección, circulación de aire y visualización al mismo tiempo.

DOORTEC
EXPERTOS EN PUERTAS

Especificaciones Técnicas

Puertas MALLA GRILL

Las Puertas ENROLLABLES MALLA GRILL , están indicadas para uso en locales de comida, VITRINAS, Accesos a Parqueaderos gracias a su configuración de acero con acabado de aluminio son la solución para protección, exhibición y circulación de aire, cumpliendo con las normas de las empresas de Gas quienes exigen que la puerta permita la ventilación del sitio.

Igualmente ofrece una barrera estéticamente agradable para diferentes cierres en Vitrinas Comerciales, Acceso a Parqueaderos, y todo aquel sitio que requiera protección y y circulación de aire al mismo tiempo.

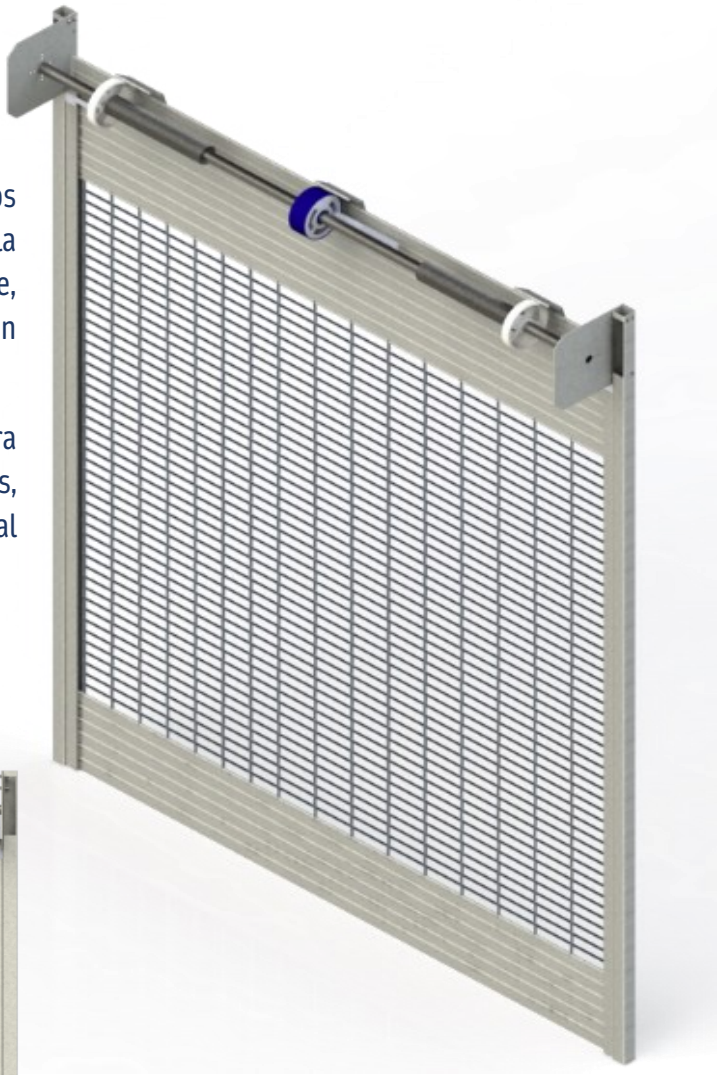

ACABADO

Todas Nuestras Puertas Se Suministran con Acaba en

PINTURA ELECTROSTATICA AL HORNO.

El Color final Lo define El Cliente.

OPCIONES DE MONTAJE

DOORTEC
EXPERTOS EN PUERTAS

Especificaciones Técnicas

Nuestras puertas pueden ser instaladas de diferentes maneras, dependiendo de la necesidad y espacios en obra, lo mas común,

Atrás de Muros Con Rollo Arriba del Dintel.

Ideal para dejar el ANCHO y ALTO LIBRES de partes de la puerta, ocultando todo atrás de muros y ubicando el Rollo Por Encima del Dintel o Alto Libre, muy utilizado en Muelles de Cargue, Bodegas, Locales y Vitrinas Comerciales.

DOORTEC
EXPERTOS EN PUERTAS

Especificaciones Técnicas

Entre Muros Con Rollo Abajo del Dintel.

Ideal para aquellos montajes tipo pasillo, donde no hay donde ocultar los parales y las guias de la puertas y donde definitivamente no hay donde ocultar el rollo en la parte superior, pero contamos con alturas considerables de paso libre.

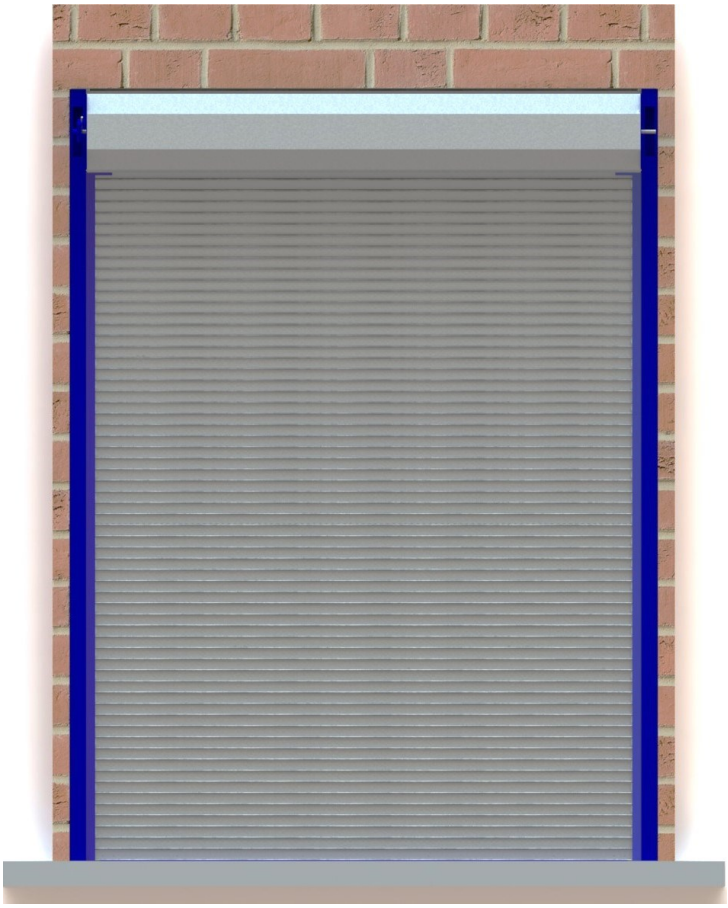

Para Otros Tipos de Montaje u Otras Solicitudes, no dude en contactarnos.

Carrera 8A # 9-91 Zona Ind. La Macarena Bodega 11 – Dosquebradas Risaralda- PBX 310 315 9073 - ventas@doortec.com.co