Topes Para Muelle de Carga

DOORTEC
EXPERTOS EN PUERTAS

Evitan la colisión de los camiones contra las puertas industriales o las estructuras de los muelles de carga.

Accesoriosdemuelle

DESCRIPCIÓN TÉCNICA

Nuestros Topes Para Muelle de Carga fabricado en Polietileno de ALTA DENSIDAD, fundidos para formar un bloque solido que puede resistir las duras exigencias en los muelles de carga.

Se incluyen anclajes para su fijación al muelle de carga.
Los topes siempre se suministrarán por parejas.

DIMENSIONES DEL TOPE DE MUELLE

Ancho: 20 cm
Alto: 25cm
Proyección: 10cm

CARACTERISTICAS TECNICAS

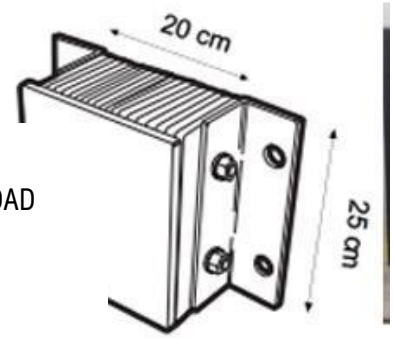

- Marco De Soporte y Fijación en Angulo de 3” x 5mm de Espesor
- Bloque de contacto Con Vehículo en POLIETILENO DE ALTA DENSIDAD
- Dureza de la goma del tope: 90 – 100 %
- Densidad del Material : 0.940 - 0.970 g/cm^3
- Porcentaje de Rebote del Tope : 10%

Carrera 8A # 9-91 Zona Ind. La Macarena Bodega 11 – Dosquebradas Risaralda- PBX 310 315 9073 - ventas@doortec.com.co