LiftCargo

Especificaciones técnicas | Modelo: LiftCargo 30-608

Plataforma niveladora para muelles

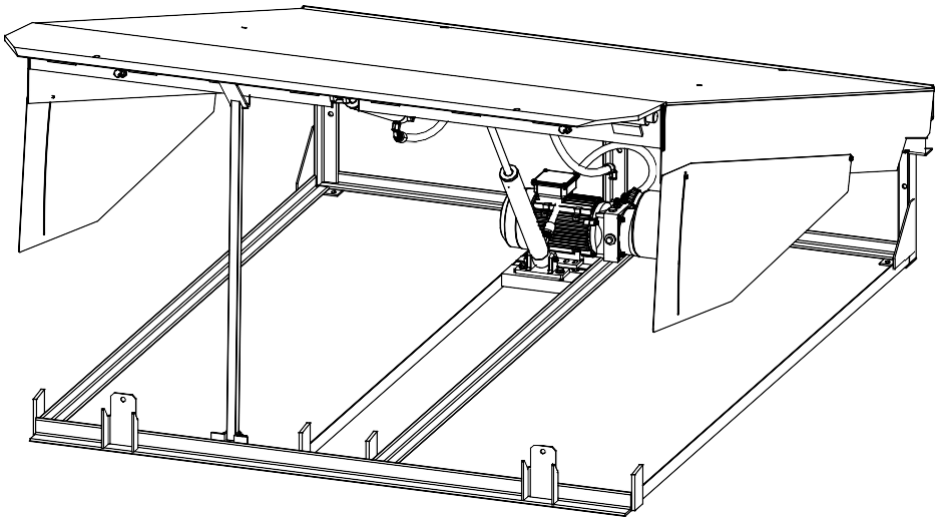

Dispositivo hidráulico para nivelar la diferencia de altura entre el muelle del almacén y el camión de transporte.

Norma: ANSI MH30.1

Modelo	LiftCargo 30 - 608	
Capacidad de carga estática	13630 kg	30000 lb
Capacidad de carga dinámica	6000 kg	13200 lb
Tamaño (Nominal)	1830 x 2440 mm	6’ x 8’
Longitud de labio	394 mm	15.5’’
Elevación hacia arriba	305 mm	12’’
Elevación hacia abajo	305 mm	12’’
Longitud del foso	2200 mm	87’’
Ancho de foso	1880 mm	74’’
Profundidad	500 mm	20’’
Peso aproximado	650 kg	1430 lb

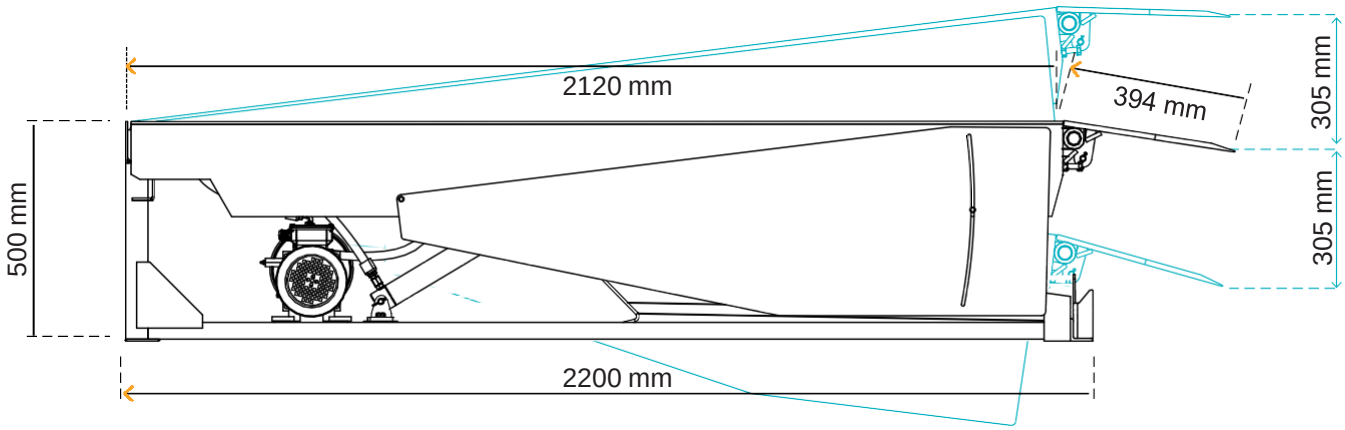

DOORTEC
EXPERTOS EN PUERTAS

Especificaciones para obra civil

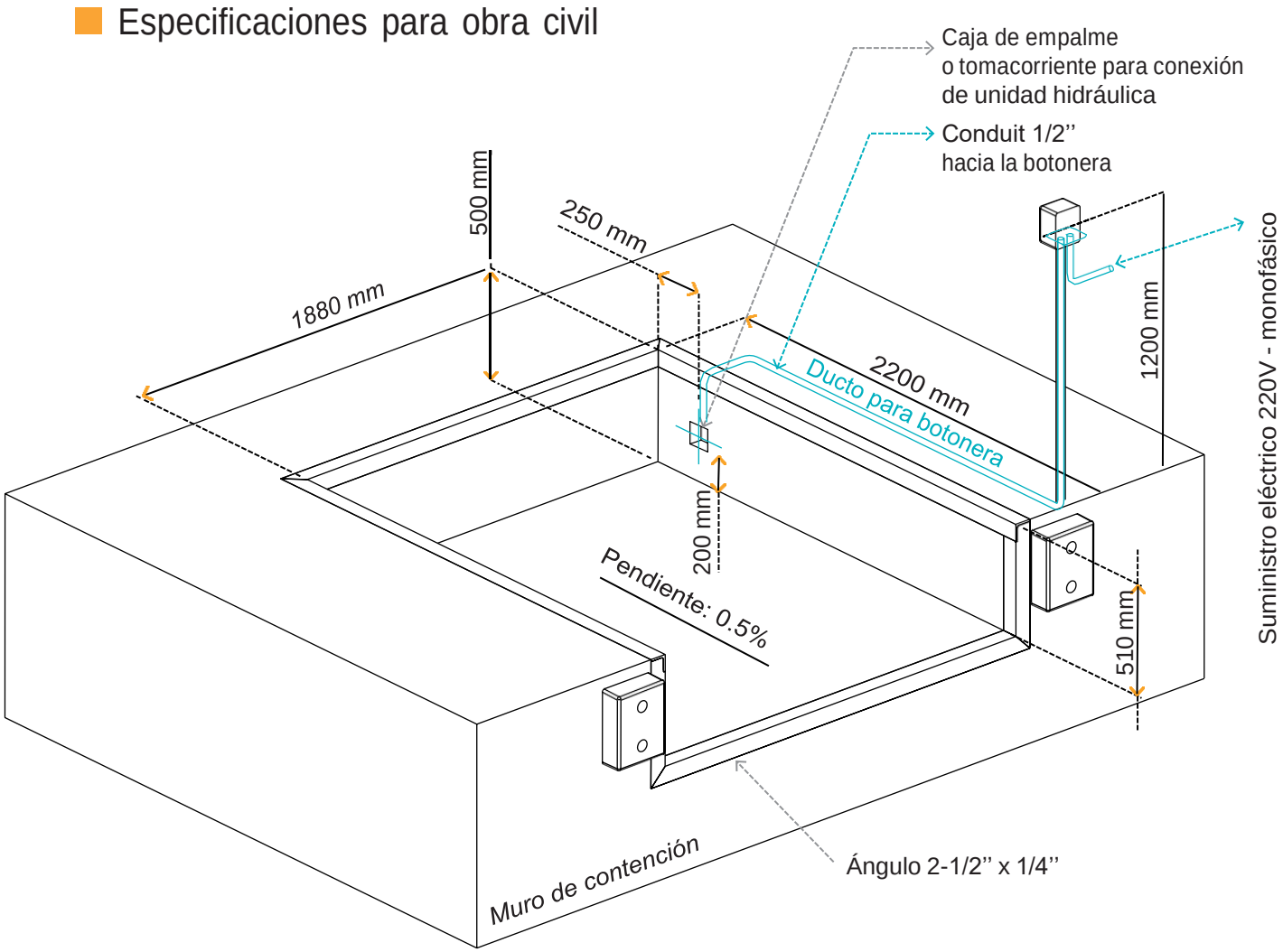

Distribuido por:

DOORTEC
EXPERTOS EN PUERTAS